UNI FLANSCH mit Durchgangslöchern UFLD3 54u/n

PFLITSCH®

UNI Flange® with through borings UFLD3 54u/n

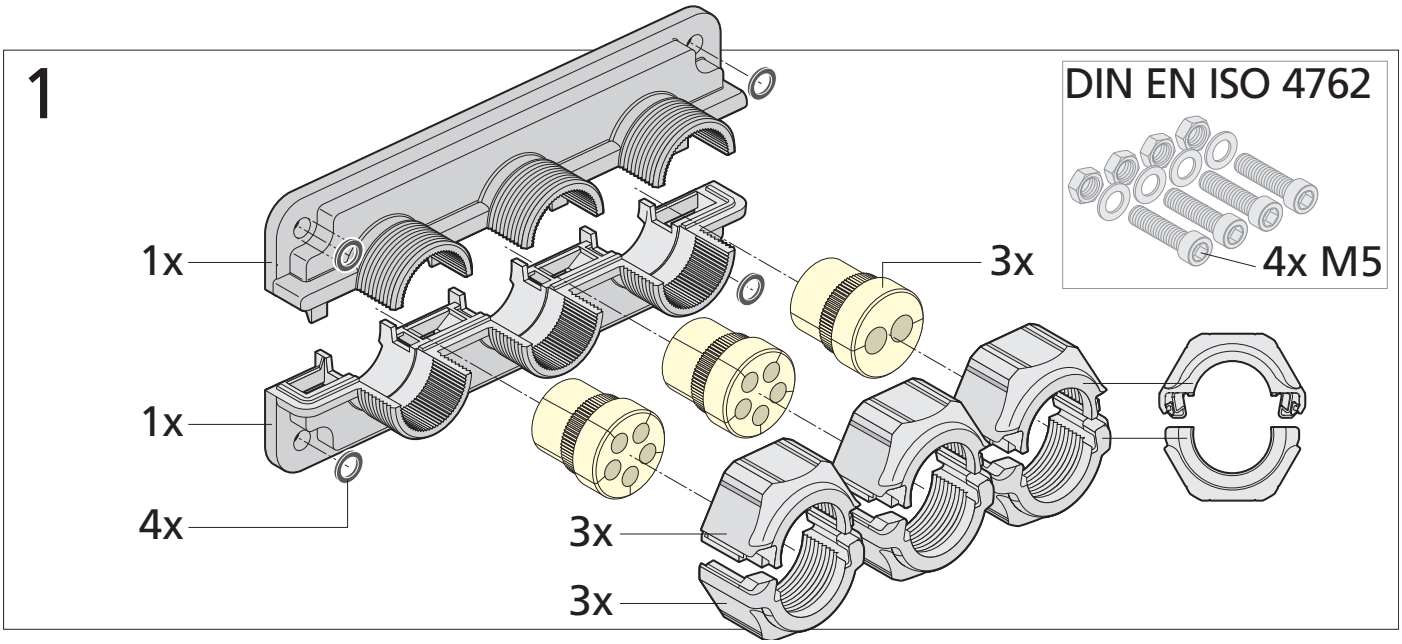

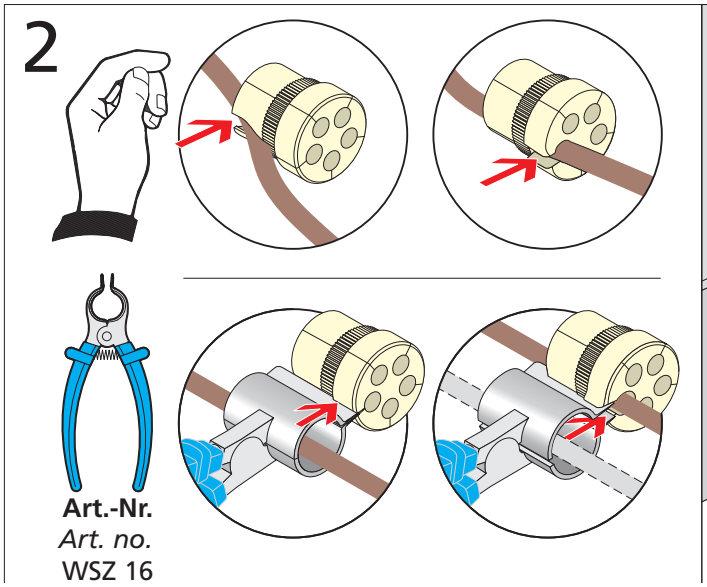

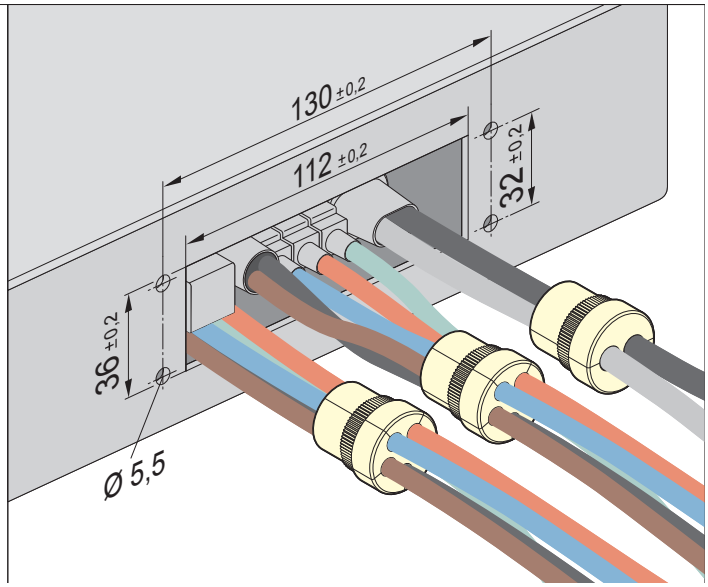

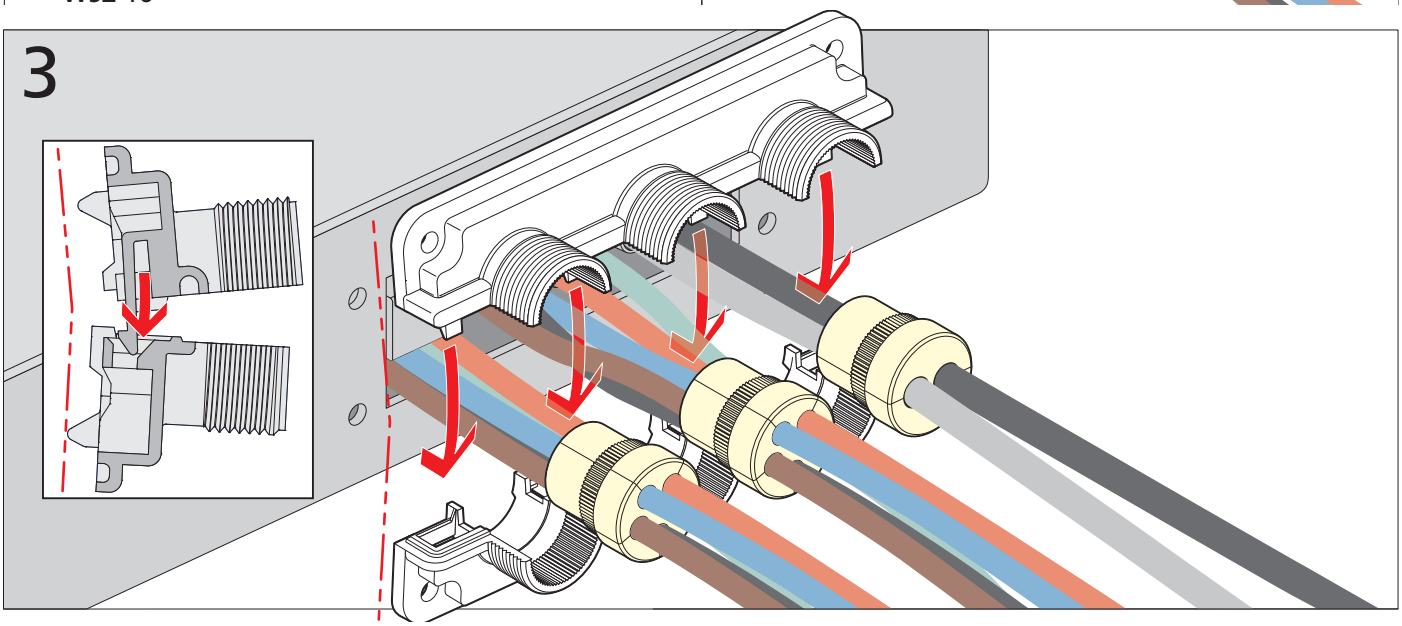

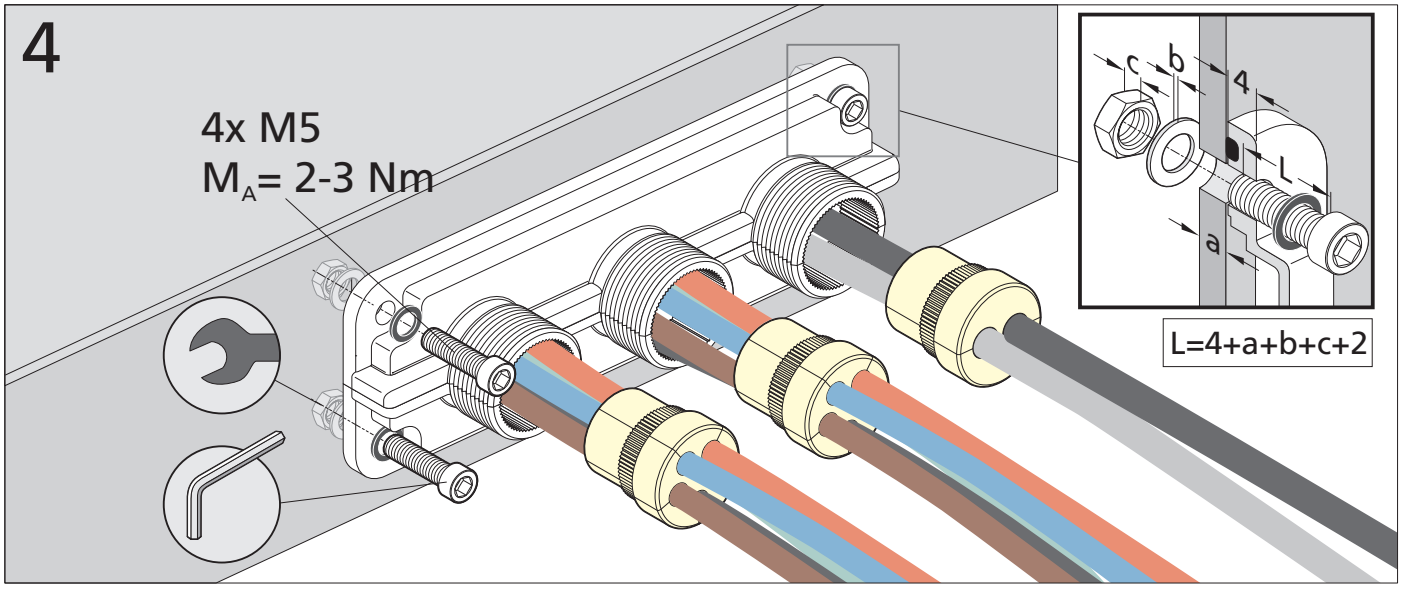

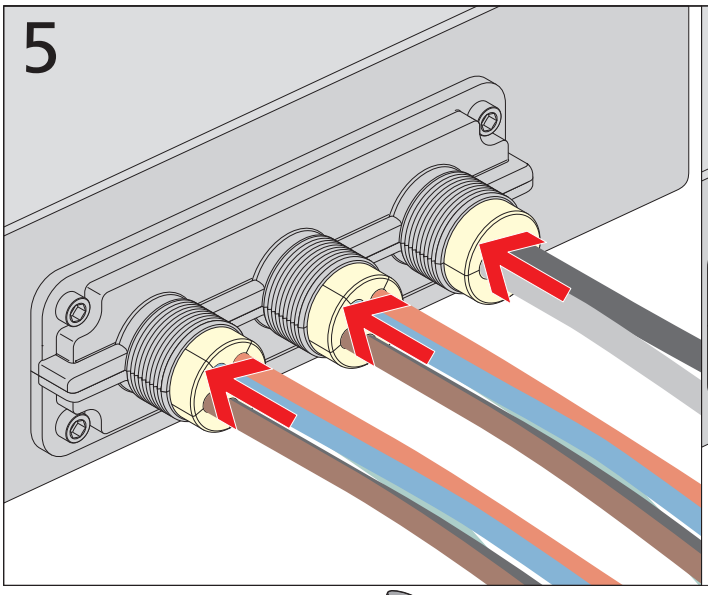

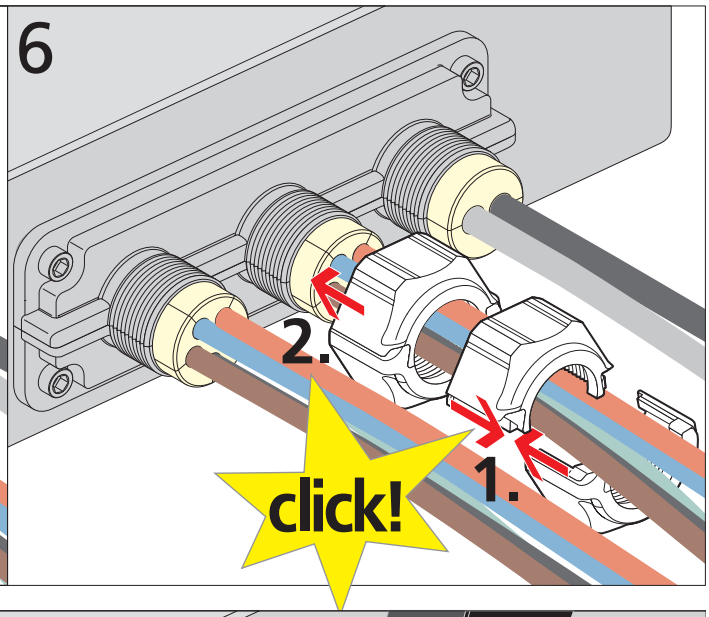

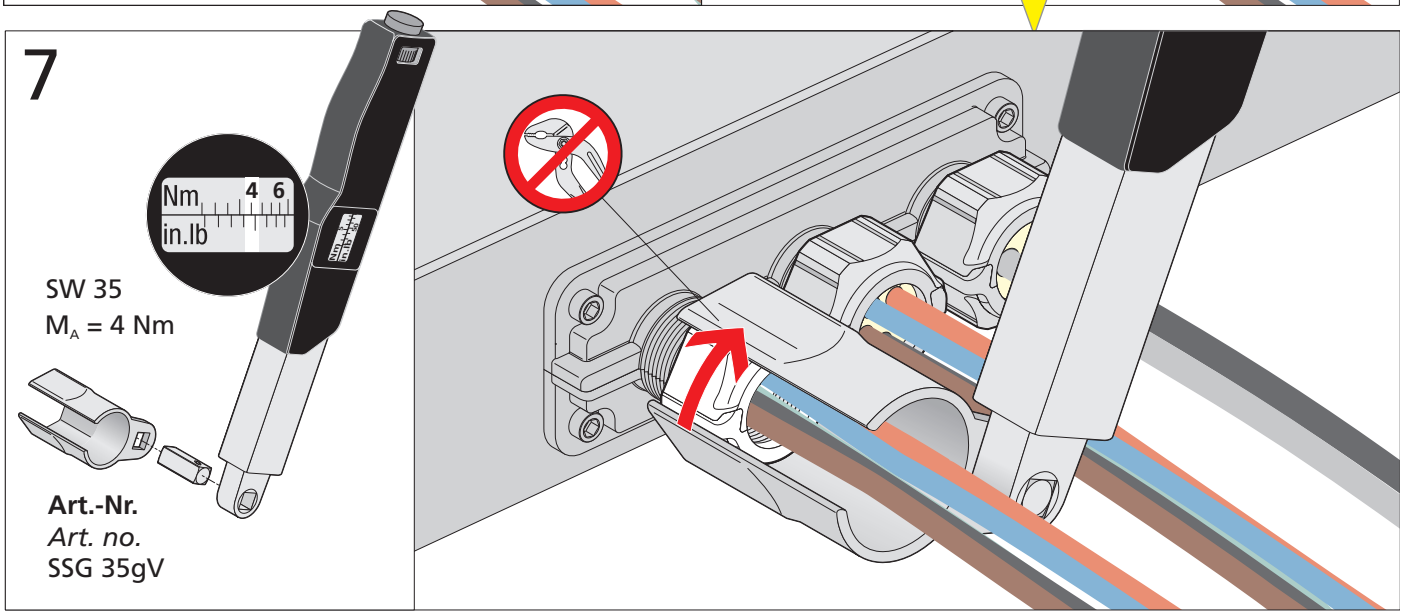

PFLITSCH GmbH & Co. KG
Ernst-Pflitsch-Straße 1 Nord 1 · D-42499 Hückeswagen
Telefon: +49 2192 911-0 · Fax: +49 2192 911-220
E-Mail: info@pflitsch.de · Internet: www.pflitsch.de

Irrtümer und technische Änderungen vorbehalten.
Errors and technical alterations are reserved.

Montageanleitung_UNI_FLANSCH_UFLD3-54u_73139/Stand: 04.2016 · PFLITSCH GmbH & Co KG